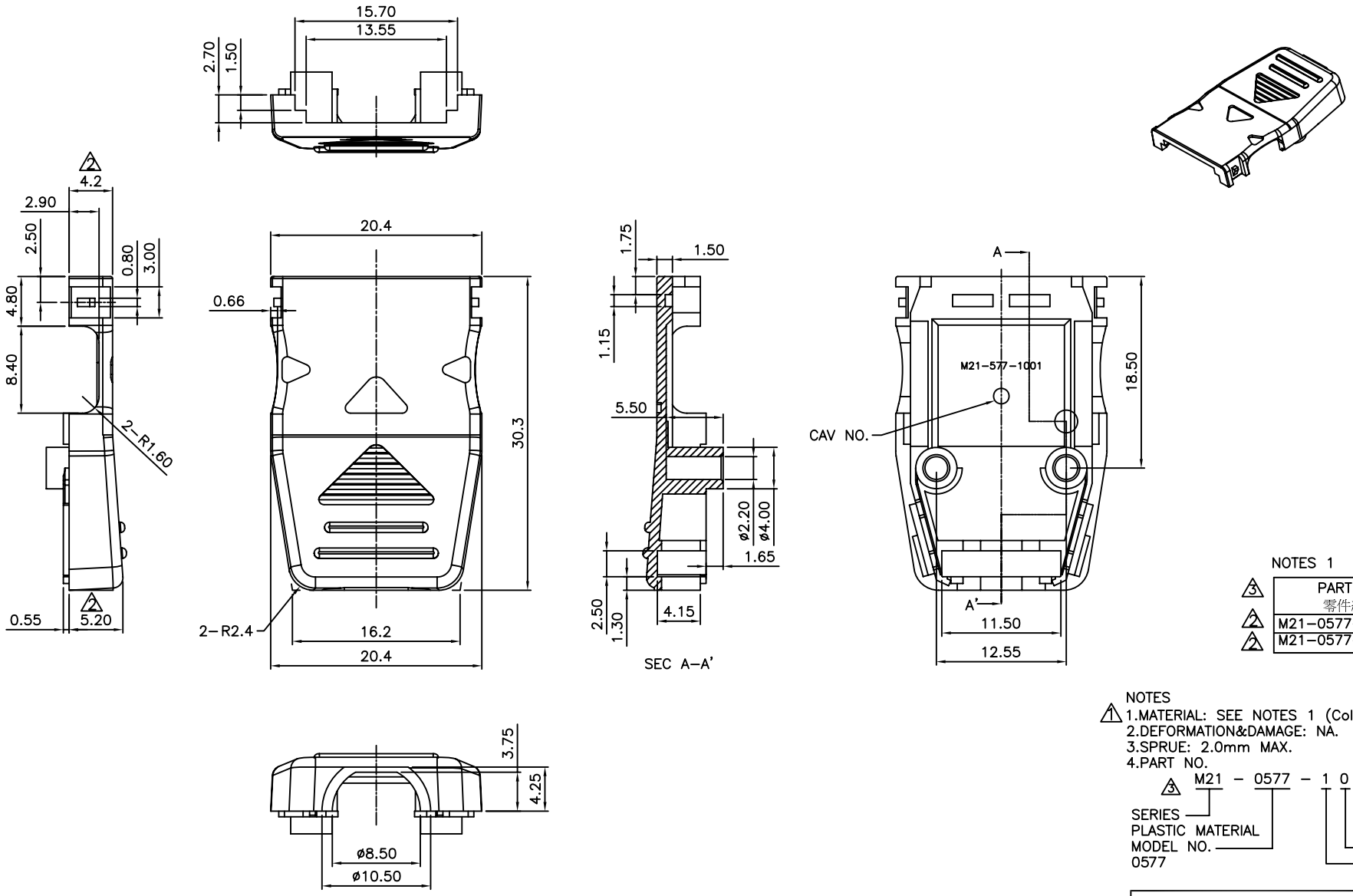

NOTES 1

	PART NO. 零件編號	MATERIAL 材質
3		
2	M21-0577-10001	A.B.S
2	M21-0577-10002	A.B.S

1

NOTES

1 1.MATERIAL: SEE NOTES 1 (Color: black)
2.DEFORMATION&DAMAGE: NA.
3.SPRUE: 2.0mm MAX.
4.PART NO.

3 M21 - 0577 - 1 0 00X

SERIES
PLASTIC MATERIAL
MODEL NO.
0577

TYPE NO.
00X=SEE NOTES 1
PROCESS NO. "0"
MATERIAL TYPE
1=TOP COVER

WALTA
華大電子股份有限公司
WALTA ELECTRONIC CO.,LTD.
TEL:886-2-27565688;FAX.886-2-27673342

REV. 版本	ECN NO. 設變號碼	MARK 記號	REVISIONS 設變內容	SIGN 修改	DATE 日期
E	EXXXX-XXX	3 X 3	新系統料號變更	LON	01/27/07'
D	E0403-002	2 X 4	資料修正-改尺寸和材質	Vivian Lee	03/23/04
C	E0309-002	1 X 1	資料修正	Vivian Lee	09/02/03

UNLESS OTHERWISE SPECIFIED TOLERANCE 尺寸公差
X. ±0.50
.X ±0.30
.XX ±0.20
ANG. ±5°00'

CHECKED 審核

APPROVED 承認

DESIGNED 設計 Vivian Lee 06/09/04"

DRAWN 製圖 Vivian Lee 06/09/04"

UNIT 單位 MM

SCALE 比例 2.5/1

SIZE 尺寸 A4

TITLE 產品名稱 TOP COVER

PART NO. 產品料號 3 M21-0577-1000X

DOC. NO. 文件編號 CUT-0577-003

REV. 版本 E