| ITEM 項目 | PARTS NAME 零件名稱 | Q'TY 數量 | MATERIAL 材質 | FINISH/REMARK 處理/備註 |
|---|---|---|---|---|
| 1 | HOUSING | 1 | SYNTHETIC RESIN | Black |
| 2 | COVER | 1 | SYNTHETIC RESIN | Black |
| 3 | CONTACT | 20 | COPPER ALLOY | Au:15u" on contact area; Tin:100u" on solder area under 50u" Nickle |
| 4 | SHELL | 1 | COPPER ALLOY | Ni:80u"Min |

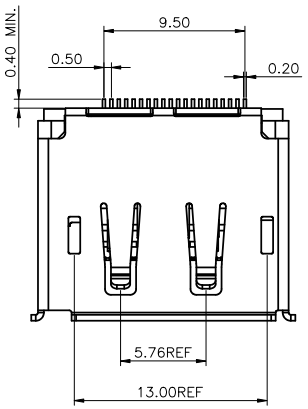


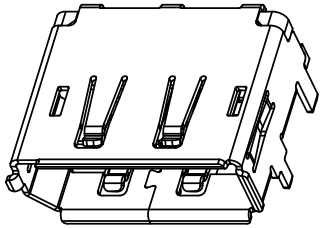

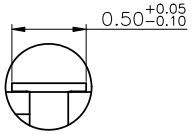


DETAIL2
SCALE 2 10:1

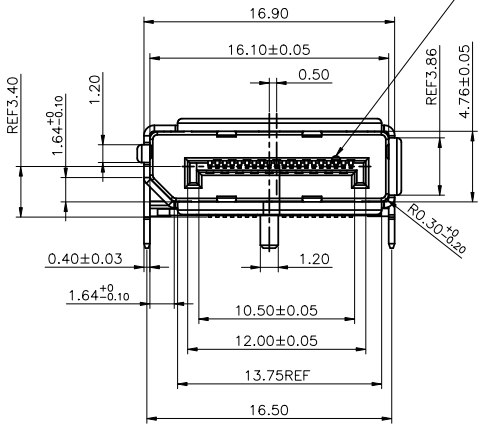


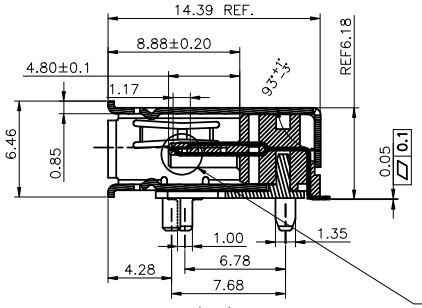


A-A

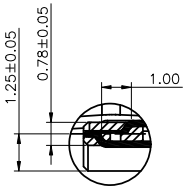


DETAIL1
SCALE 2 10:1

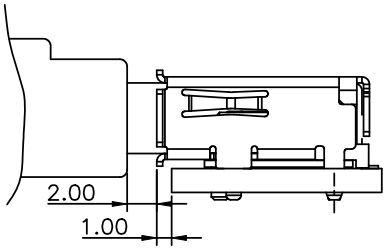


Fully mated condition

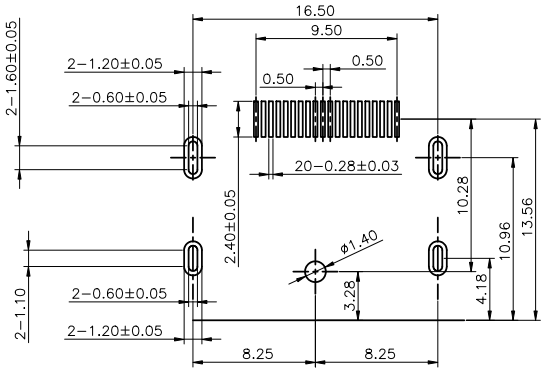


P.C.B Layout(T=1.60mm)
COMPONENT SIDE

NOTE:
1. Current: 0.5A
2. Voltage: 40V RMS
3. Withstanding Voltage: 500V AC
4. Contact Resistance: 30 mΩ max. (Contact)
   50 mΩ max. (Shell)
5. Insulation Resistance: 100 MΩ min.
6. Temperature Range: −20°C to +85°C
7. Mating Force: 4.5Kgf(44.1N)Max.
8. Unmating Force: 1.0Kgf~4.0Kgf(9.8N~39.2N)
9. Durability: 10000 Cycles
10. PART NO.

D 01 − C 097 − 020 02

SERIES
D=I/O Connector
CONN TYPE NO.
01=type 1
FORM OF FACTORY
C=Connector of factory
TYPE NO.
02=Type 2
CONTACT NUMBER
020=20 position
FACTORY CODE

Pb Process Capable | RoHS Compliant

WALTA
華大電子股份有限公司
WALTA ELECTRONIC CO.,LTD.
TEL:886−2−26577778;FAX.886−2−26575659

| REV. 版本 | ECN NO. 設變號碼 | MARK 記號 | REVISIONS 設變內容 | SIGN 修改 | DATE 日期 |
|---|---|---|---|---|---|
| A | E2408−004 | 1 X 0 | 原D01−C097−02001新增規格。 | zhijun | 2024/8/12 |

UNLESS OTHERWISE SPECIFIED TOLERANCE 尺寸公差
X. ±0.50
.X ±0.30
.XX ±0.20
ANG. ±5°00'

CHECKED 審核
APPROVED 承認
DESIGNED 設計 CR 2020/4/7
DRAWN 製圖 CR 2020/4/7

UNIT 單位 MM
SCALE 比例 1/1
SIZE 尺寸 A4
TITLE 產品名稱 DisplayPort 20PIN SMT TYPE帶導柱 1/2
PART NO. 產品料號 D01−C097−02002
DOC. NO. 文件編號 CUT−C097−005
REV. 版本 A

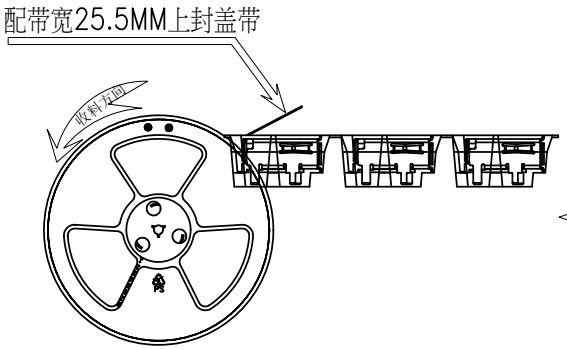


（二）
卷盘规格：ø330 X 32 MM
每卷(300PCS/盘)

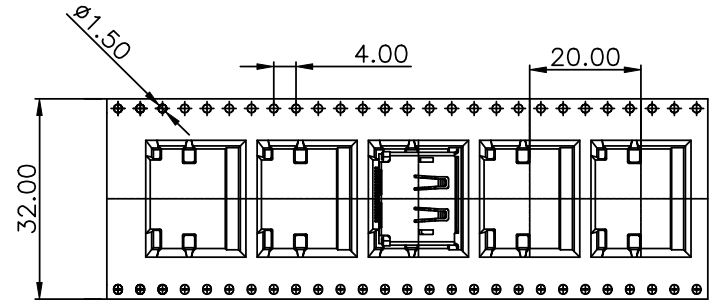


（一）
放置产品
头部空10格和尾部空10格不装产品

包装说明：
1、将全检OK之良品定位脚朝下放入卷带盒槽内，产品定位脚置于槽内台阶方向,每盘装300PCS.头部空10格和尾部空10格不装产品.
2、将纸箱打开折合好，用透明大胶纸将纸箱底部中间处及两侧结合处封好，将装满产品的卷带盘放入防水袋中再放纸箱内，每箱放9盘，共2700PCS/箱,装好后再将纸箱折合好，用封箱胶纸在两纸箱中间折合处及两侧折合处成“工字型”封好;
3、内盘和外箱标签按要求张贴;
尾数箱请将内部多余的空间用干燥物填充满,并在产品标签上标明尾数箱,再将纸箱放置待入库区的卡板上.

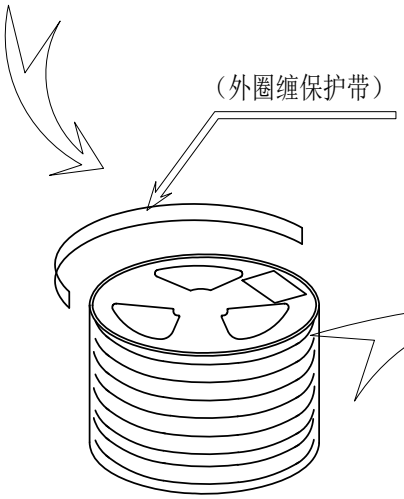


（三）
9盘/栋

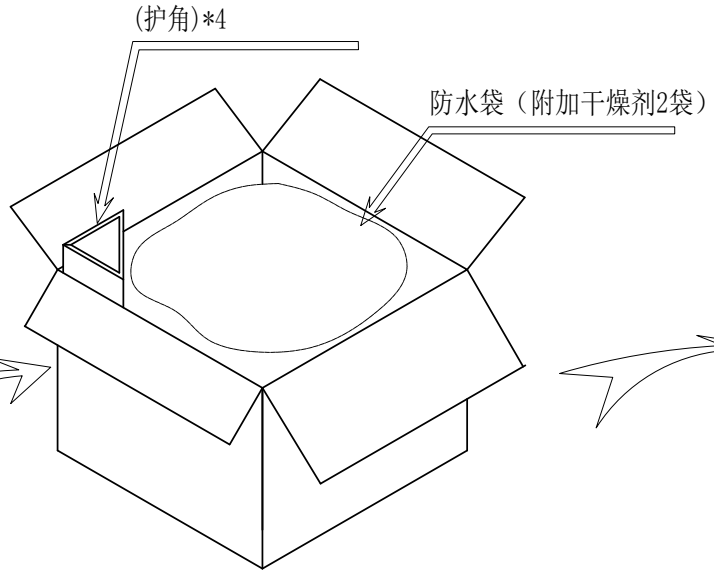


（四）
干燥剂—防水袋—装卷盘
300PCS/盘;2700PCS/箱

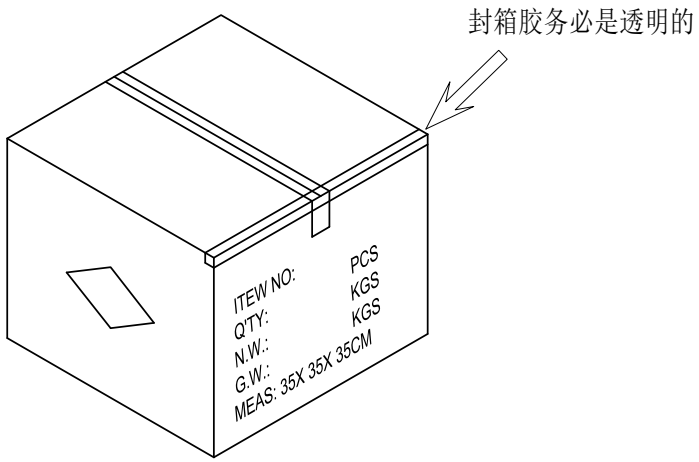


（五）
封装

Pb Process Capable | RoHS Compliant

WALTA
華大電子股份有限公司
WALTA ELECTRONIC CO.,LTD.
TEL:886-2-26577778;FAX.886-2-26575659

| REV. 版本 | ECN NO. 設變號碼 | MARK 記號 | REVISIONS 設變內容 | SIGN 修改 | DATE 日期 |
|---|---|---|---|---|---|
| A | E2408-004 | X 0 | 原D01-C097-02001新增規格。 | zhijun | 2024/8/12 |

UNLESS OTHERWISE SPECIFIED TOLERANCE 尺寸公差
X. ±0.50
.X ±0.30
.XX ±0.20
ANG. ±5°00'

CHECKED 審核
APPROVED 承認

DESIGNED 設計 CR 2020/4/7
DRAWN 製圖 CR 2020/4/7

UNIT 單位 MM
SCALE 比例 1/1
SIZE 尺寸 A4

TITLE 產品名稱 DisplayPort 20PIN SMT TYPE带导柱 2/2
PART NO. 產品料號 D01-C097-02002
DOC. NO. 文件編號 CUT-C097-005
REV. 版本 A